CVV60-C 取付関係図

特許第 5763584 号

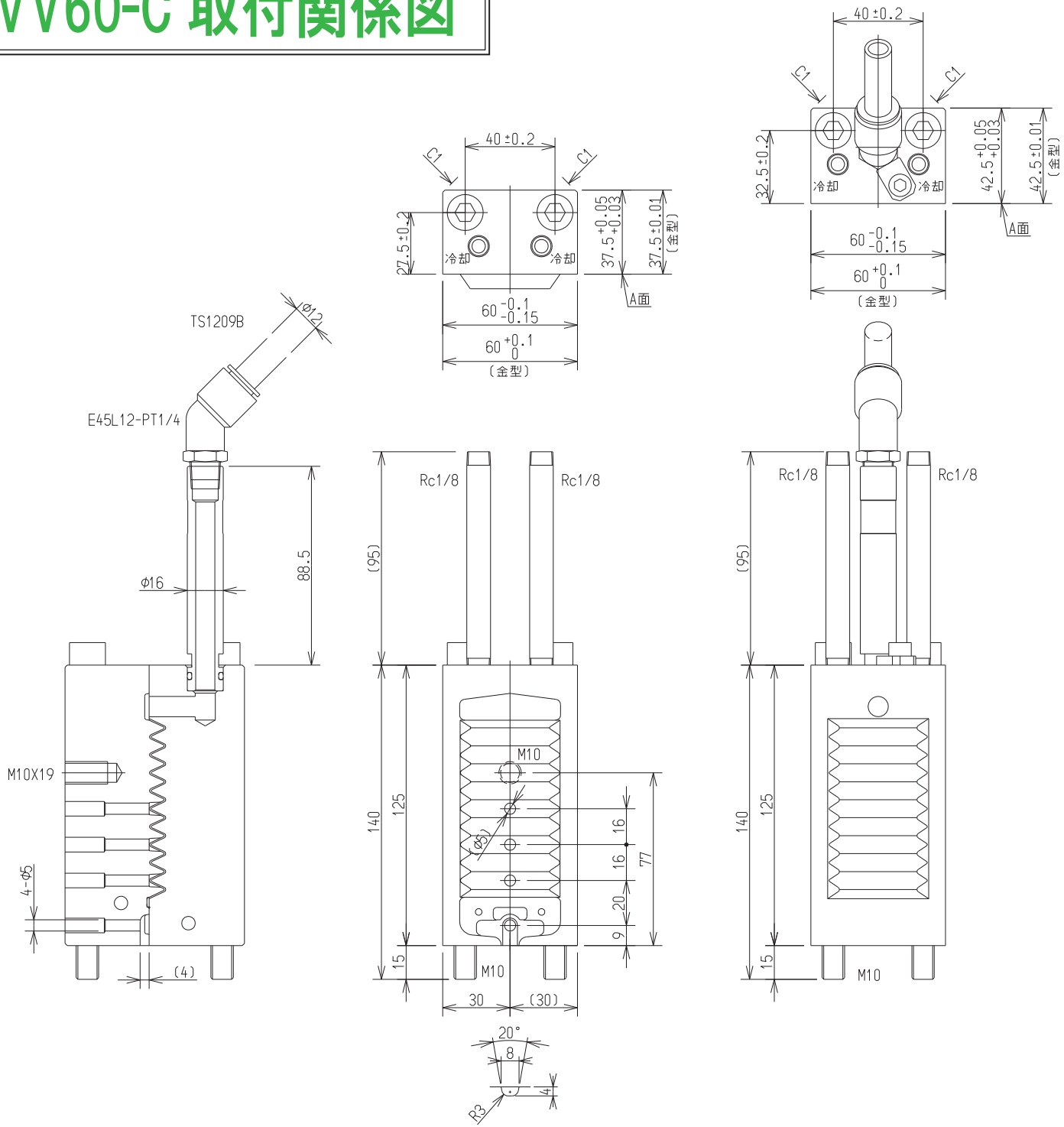

CVV60-C 仕様

項目	ガス抜き面積
ベント隙間	0.25 ㎠
TS1209B	0.64 ㎠
E45L12-PT1/4	0.64 ㎠
パイプ	0.57 ㎠
ガス抜き溝	0.27 ㎠

（当社 NVV020 相当の吸引能力である）

CVV60-C 使用例

使用数	適用チップ径
1 個使用	Φ50
2 個使用	Φ70

（射出スピード 2.5m/s で検討）

（注記）

A 面は中子 PL 面より凸 0.02~0.03 のこと。

D.I.E ENGINEERING

CT001