CVV120-D 安装示意图

专利第5763584号

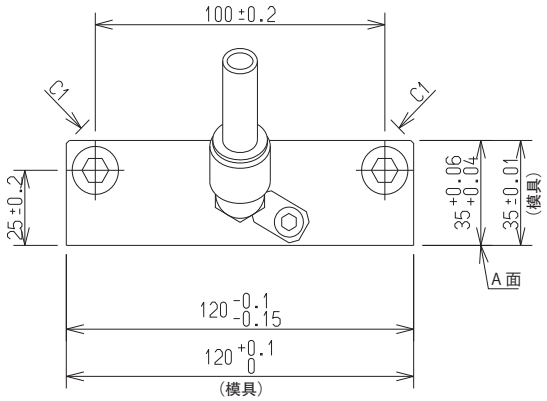

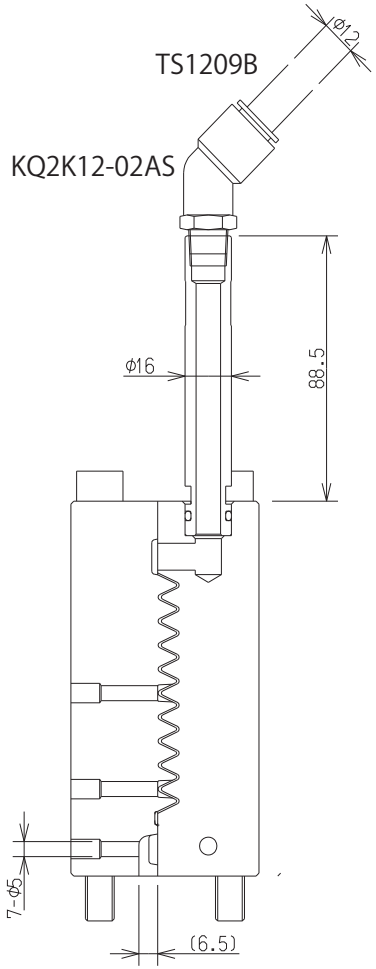

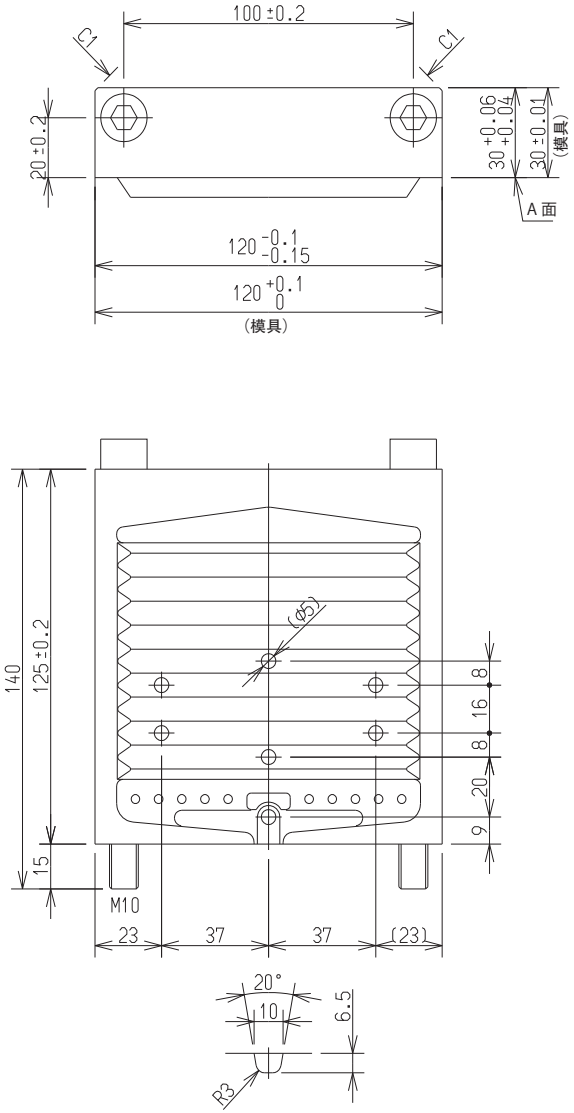

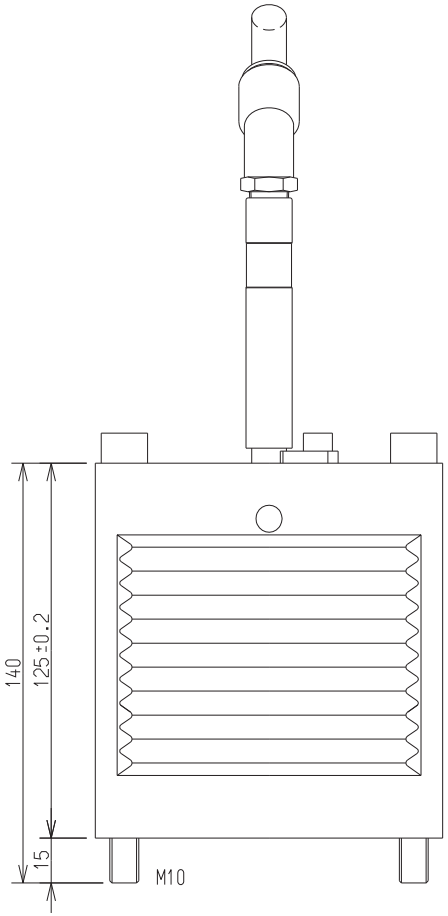

CVV120-D 规格

项目	排气面积
排气板间隙	0.60 ㎠
TS1209B	0.64 ㎠
E45L12-PT1/4	0.64 ㎠
导管	0.57 ㎠
排气槽	0.55 ㎠

（等同弊公司 NVV042 真空阀吸引能力）

CVV120-D 使用例

使用数	适用冲头直径
1 个使用	Φ70
2 个使用	Φ100

（建议射出速度为 2.5m/ s）

（注）

A 面略高于腔的分型面约 0.03 ～ 0.04。

真空压铸系统专业制造商

达屹真空压铸股份公司

CT001